前腕型クラッチ

R・KMINA アルクミナ

取扱説明書

910630-8900

このたびはフランスベッドの製品をお買いあげいただきまして、ありがとうございます。
この取扱説明書には、製品を安全にお使いいただくための注意事項と使用方法を記載しています。

同梱物の確認

本製品の購入後、はじめて梱包箱を開けるときに、下記のものがすべて入っていることを確認してください。

外パイプとアームサポート

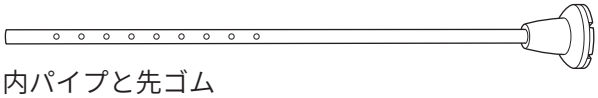

内パイプと先ゴム

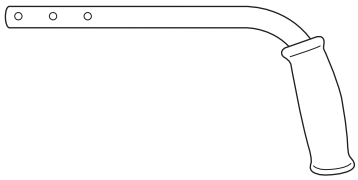

ハンドルパイプとハンドグリップ

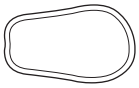

パッド

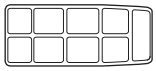

カフ

ネジ類

高さ調節固定ピン：1個

六角穴付きネジM6：1個

蝶ナット
M6：1個

六角穴付き
皿ネジM4：2個

六角ナット
M4：2個

工具

六角レンチ
(4mm)：1個

六角レンチ
(2.5mm)：1個

保証書付き
取扱説明書
（※本書）

前腕型クラッチR・KMINA（アルクミナ）は、歩行の際に体を支える前腕サポートタイプ杖です。

各部の名称

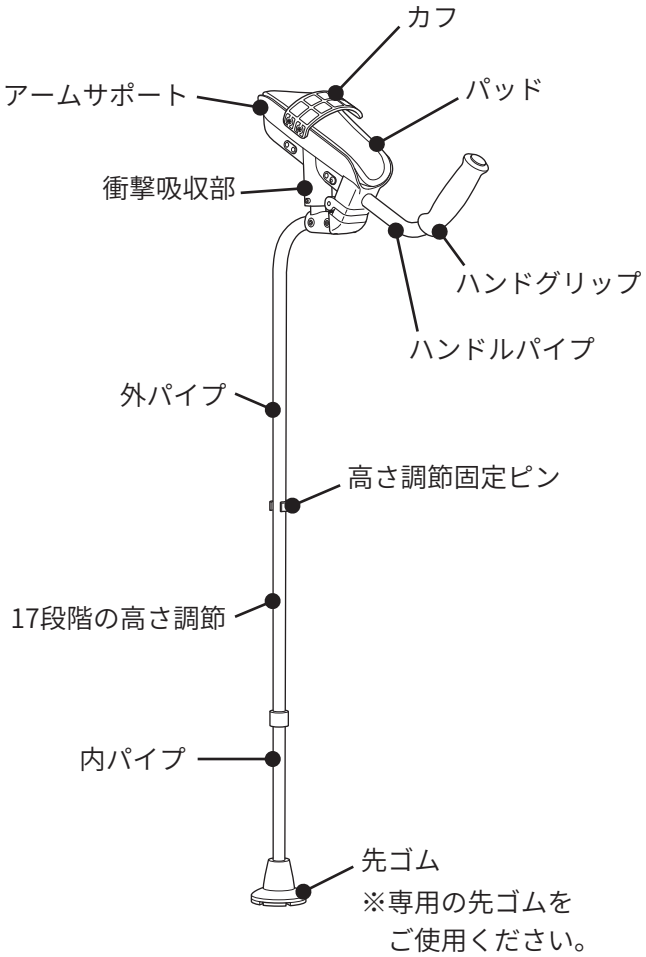

- 安全のため、必ずこの取扱説明書をよく読み、内容を十分理解してから使用してください。
- 取扱説明書を読んだ後は、いつでも必要なときに取り出せるように、所定の場所に保管してください。

フランスベッド株式会社

安全上のご注意

安全のために必ずお守りください

この取扱説明書では、製品を安全に正しく使用していただき、利用者への危害や財産への損害を未然に防止するために下記のように警告・注意を記載しています。内容をよく理解したうえで、本文をお読みください。

● 表示の意味

⚠ 警告	この表示を無視して誤った取扱いをすると、人が死亡または重傷を負う可能性が想定される内容を示します。
⚠ 注意	この表示を無視して誤った取扱いをすると、人が傷害を負う可能性が想定される内容および物的損害のみの発生が想定される内容を示します。

● 記号の意味

この記号は、禁止の行為であることを告げるものです。 (～しないでください)	この記号は、行為を強制したり指示する内容を告げるものです。 (～してください)

⚠ 警告

● 転倒してケガをするのを防ぐために、以下のことに注意してください。

- 歩行補助の目的以外で使用しないでください。
- 極端に斜めにして使わないでください。
- 小石や段差の縁等に先ゴムを突かないでください。
- やわらかい地面や、滑りやすい所では、使用しないでください。

● 転倒してケガをするのを防ぐために、以下のことに注意してください。

- 前腕型クラッチR・KMINA(アルクミナ)は高さ調節ができます。高さ調節固定ピンが、固定穴に正しく差し込まれていることを確認してから、ご使用ください。
- ご使用の前に、アームサポート、カフ、ハンドグリップ、先ゴムが安全に装着しているか確認してください。
- 安定する場所に先ゴムを突いて、体を支えてください。
- ハンドグリップをしっかりと持って歩行してください。
- 先ゴムが擦り減った場合は、こまめに取り替えてください(別売)。
- 衝撃吸収部のバネが弱くなった場合は修理を依頼してください。

⚠ 注意

● 火気、熱源に近づけないでください。変形、変質、燃える恐れがあります。
● 改造をしないでください。破損またはケガの恐れがあります。
● 小さなお子さまの遊び道具にしないでください。事故の恐れがあります。
● 本来の目的以外でのご使用は避けてください。破損またはケガの恐れがあります。

組み立て・調節方法

クラッチを組み立てる

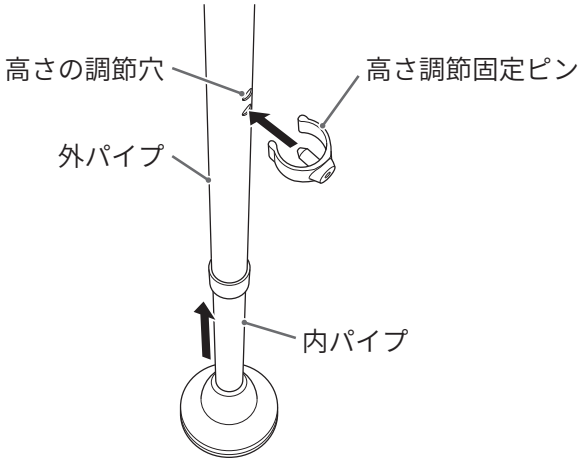

1. **外パイプに内パイプを差し込む。**
2. **肩が水平になるようにまっすぐ立ち、杖先を足から約30cm離れている位置に突く。内パイプを伸縮し、クラッチの高さを身長に合わせる。**

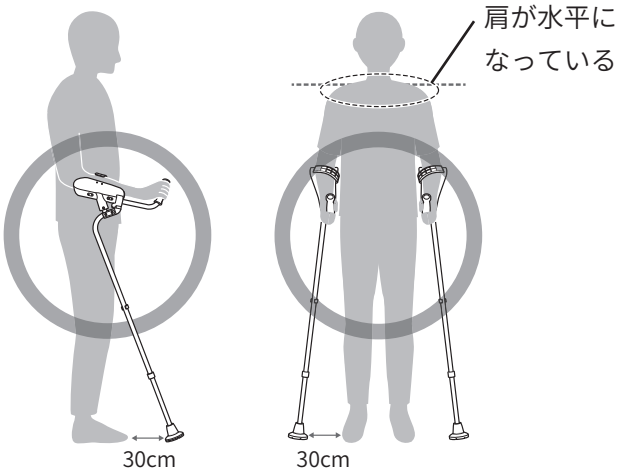

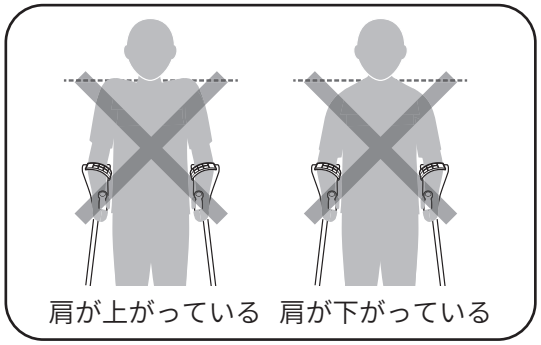

3. **外パイプと内パイプの調節穴の位置を合わせたら、設定する高さの調節穴に高さ調節固定ピンを奥まで確実に差し込み、クラッチの高さを固定する。**
（外パイプには高さの調節穴が2つあります。高さ調節固定ピンを差し込む穴の位置で細かい調節をすることができます。）

アームサポートにカフを取り付ける

左右のどちらで使用するかによって、カフを取り付ける位置が変わります。カフの開口部が外側になるように取り付けてください。
六角レンチ（2.5mm）を使ってアームサポートにカフを取り付けたら、パッドを取り付けてください。

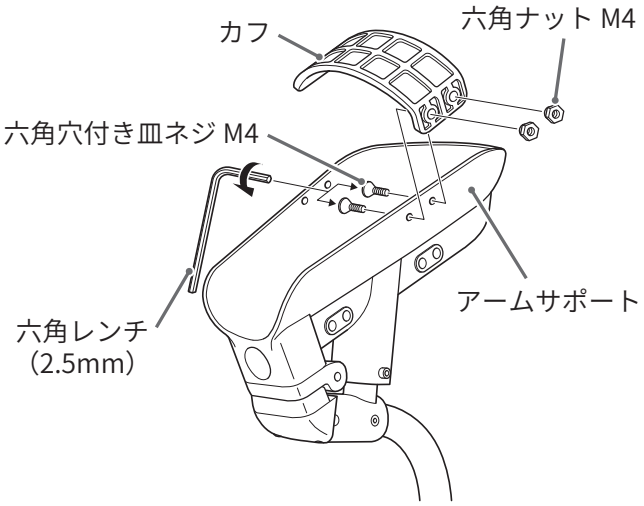

●カフ

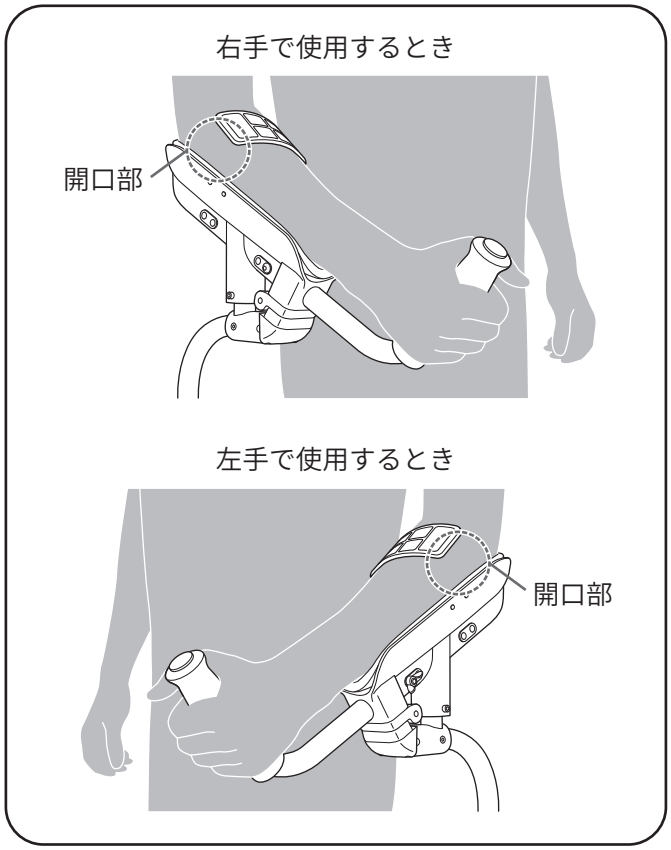

組み立て・調節方法

ハンドグリップの長さを調節する

肘をアームサポートに置き、ハンドグリップの位置を調節してください。

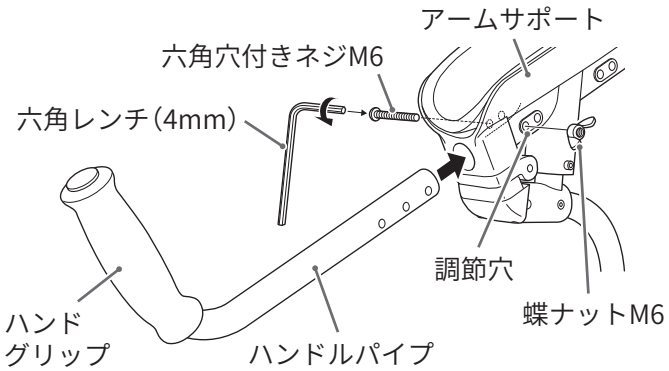

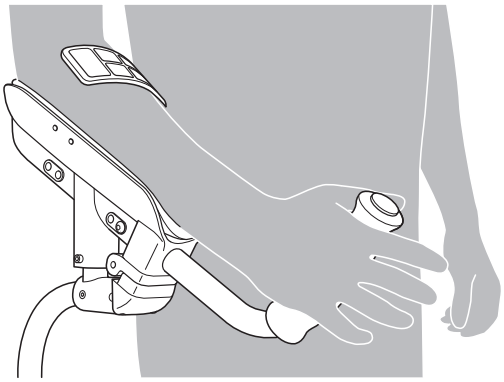

1. **ハンドルパイプをアームサポートに差し込む。**
2. **肘をアームサポートの端に合わせてハンドグリップを握る。**
3. **ハンドグリップの位置を前腕の長さに合わせて調節する。**
4. **位置を決めたら、ハンドグリップの位置を固定するためにハンドルパイプとアームサポートの調節穴を合わせて、4つの調節穴のいずれかに六角穴付きネジM6を差し込む。**
   （アームサポートの調節穴は合計で4つあります。細かい調節をすることができます。）
5. **六角レンチ(4mm)を使い、蝶ナットM6で固定する。**

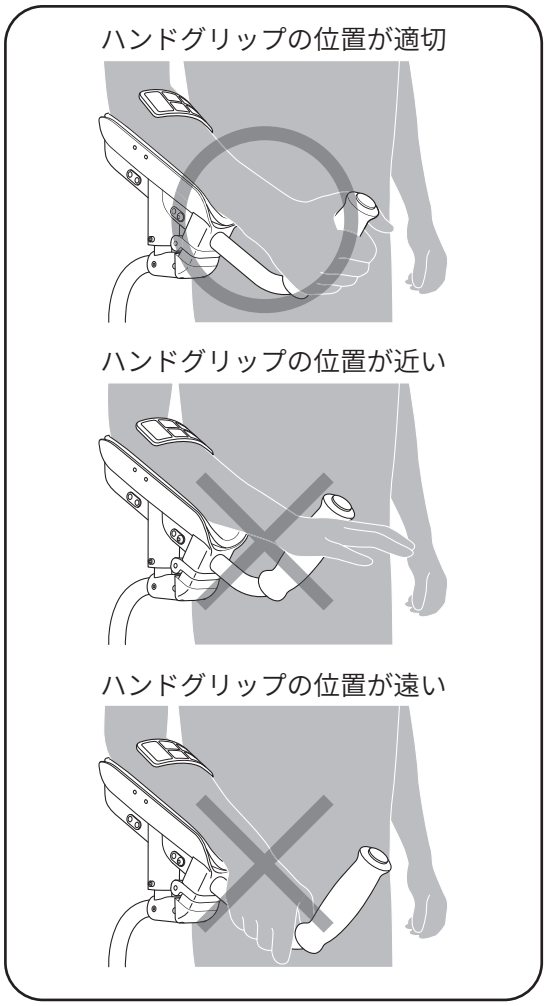

調節時のご注意

- アームサポートの端に合わせて肘を置いてください。
- 前腕のパッドがしっかりと固定され、ずれていないことを確認してください。
- すべての調節部の調節が行われており、2 本使いの場合は、両方のクラッチの寸法が一致していることを確認してください。なお、外パイプ、内パイプ、ハンドルパイプに亀裂がないことも確認してください。
- ネジがしっかりと締まっていることを確認してください。
- 水平軸に対し、アームサポートが30°の角度になっていることを確認してください。
- 肘からハンドグリップまでの距離が 適切な長さになっていることを確認してください。

使用方法

カフが正しく固定されていることを確認してから、使用してください。

1. まっすぐに立ち、脇を締める。

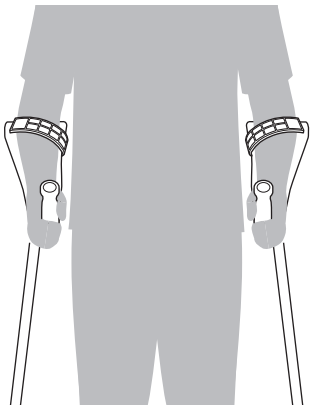

2. 杖先を足から約30 cm離す。

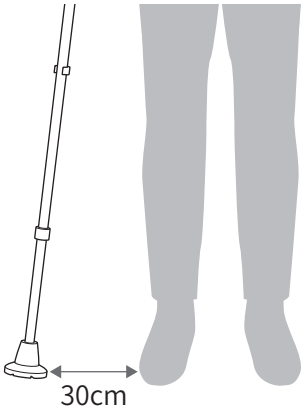

3. 脇を締めたまま手でハンドグリップを上に持ち上げ、体の前方に杖先を持っていくイメージで前進する。

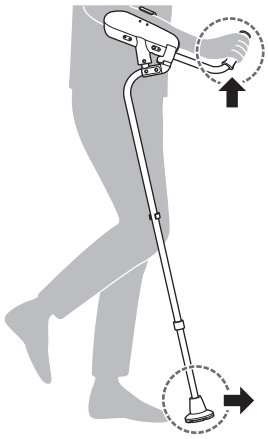

杖先を前方に持ち上げ過ぎないように、歩幅に注意しながら前進してください。

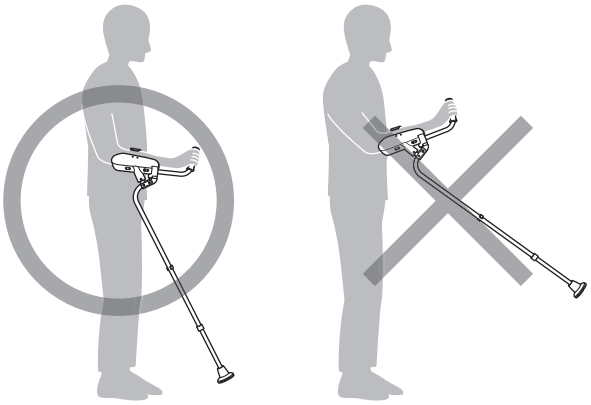

4. 使用後は前腕をゆっくりと外側に移動しながら腕を外す。

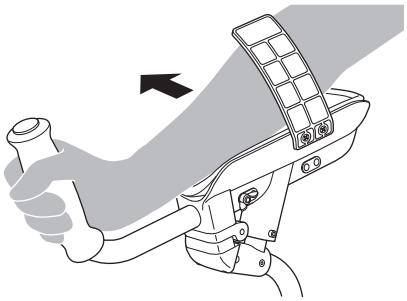

カフは弾力があるので、外す際に少し圧力を感じることがあります。

使用上のご注意

使用時のご注意

- 医師または医療・介護従事者が本製品を安全に使用できないと判断した場合は、本製品を使用しないでください。
- 医師または医療・介護従事者の指示に従って、本製品を安全かつ正しく使用してください。
- 本製品の高さを正しく調節したことを確認してください。本製品の全高は96cm から122cm の範囲で調節が可能です（17 段階）。
- 本製品の耐荷重は100 kg、対応身長は150cm ～190cm です。
- 2 本使いの場合、両方のクラッチの高さが揃っていること、また、両方のクラッチのバネが正常に作動していることを確認してください。
- 本製品のアームサポートに均等に体重をかけて使用してください。
- 予期せぬ事故や衝撃が起こったときは、クラッチを持たないでください。両手をクラッチから離し、地面に置くようにしてください。
- 滑りやすい地面、不規則な地面、障害物のある地面などの潜在的なリスクや危険を避けてください。
- 本製品は転倒するリスクを完全に防ぐものではありません。
- 本製品は使用者が快適に使用できるように設計されていますが、慎重に使用することを常に心掛けてください。
- 本製品は常に清潔な状態で使用してください。

保守・点検

長期にわたり本製品の本来の性能を維持するには、日頃の点検などの適切な管理が必要となります。
使用するにつれてその時間の経過とともに部品の劣化や摩耗が進みます。
点検を行うことにより、大きなトラブルを防止し、安心して使用することができます。

外観点検項目：目視あるいは手で外観の傷や変形などを確認する点検です。
1. 各部ネジゆるみや外れ
2. 各部フレーム接合部のヒビ割れや外れ
3. 各部の劣化や摩耗
4. 衝撃吸収部のバネの劣化

使用中に不具合を発見されたときには、使用を中断し、速やかに販売店またはお客様相談室に故障状況を報告し、修理を依頼してください。
安易にご自身による故障の修理などは絶対に行わないでください。

使用前には必ず下記の事項を点検・整備し、常に安全な状態で使用してください。
※修理は必ず販売店へ依頼してください。

● 各調節部分が固定されていることの確認
各調節部分をチェックし、確実に固定されていることを確認してください。

● 消耗品、交換部品の確認
それぞれの部品が交換時期になったときは、お早めに交換してください。
新しい部品に交換する際は、お買い上げの販売店へ連絡ください。

お手入れ

日常の汚れは、乾いた柔らかい布で拭いてください。
著しい汚れを落とす場合は、中性洗剤で汚れを拭き取り、乾いた柔らかい布で拭いてください。

⚠ 注意

汚れを拭き取るのに、シンナー、ベンジン、ガソリンなどの有機溶剤を含んだものおよび、研磨剤、漂白剤などは使用しないでください。市販のクリーナーを使用するときは、一度目立たない所で試してから使用してください。変色、変質、商品を傷める原因となります。

困ったときには

アフターサービス

● 保証書および保証期間について

保証書：所定事項の記入および記載内容をご確認の上、大切に保管してください。
保証期間中に修理を依頼される場合：保証書の記載内容に従って修理いたします。
保証期間を過ぎて修理を依頼する場合：修理すれば使用できる場合は、希望により有料で修理いたします。

● 修理を依頼されるときは

修理をご依頼される前に、この取扱説明書をよくお読みいただき、再度ご点検のうえ、なお異常がある場合には『お買上げの販売店』、または『弊社営業所』までご連絡ください。

ご連絡いただきたい内容

・ご住所、ご施設名、ご氏名、電話番号、型式名、販売店、お買い上げ日、故障または異常の内容（できるだけ詳しく）

● お客様相談室

弊社の商品は厳格な検査を経て納入いたしておりますが、万一不具合な点がございましたら、販売店または弊社お客様相談室までお問い合わせください。

固定電話からはフリーダイヤル

0120-08-3413

携帯・スマホからはナビダイヤル

0570-666-996

受付時間：月～金曜日
9時～12時、13時～17時
※土、日、祝祭日、年末、年始、弊社指定の休日等は除く

輸入販売元：フランスベッド株式会社
〒196–0022 東京都昭島市中神町1148番地5

仕様

製品の仕様

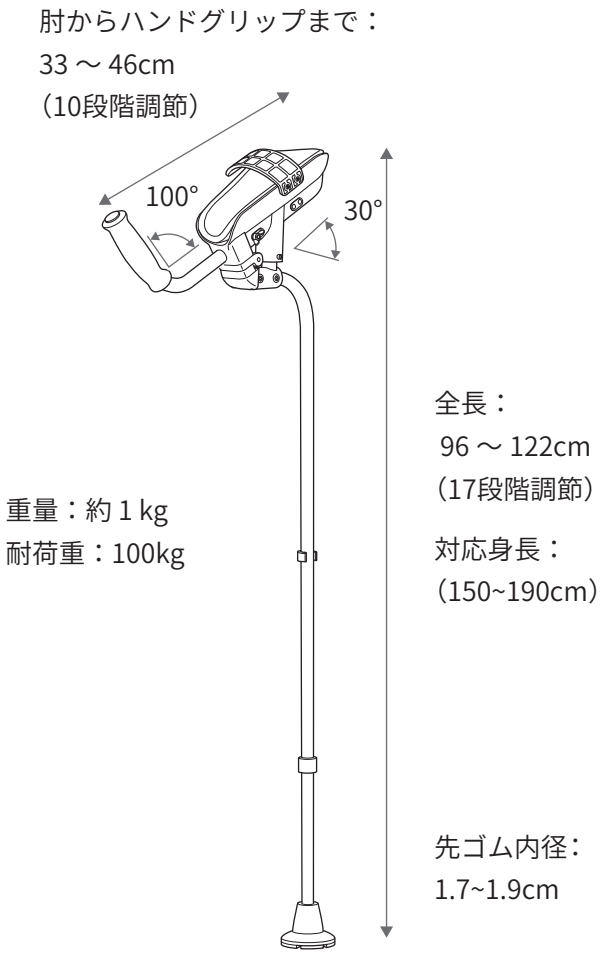

全長	96 ～ 122cm±2cm
全幅	35 ～ 48cm±2cm
パイプ材質	アルミニウム
アームサポート材質	ポリプロピレン
パッド材質	ネオプレンゴム、ナイロン、面ファスナー
先ゴム材質	天然ゴム
ハンドグリップ材質	ポリウレタン
カフ材質	熱可塑性エラストマー
耐荷重	100kg
重量	約1kg

※ 製品の寸法には多少の誤差があります。
※ 製品仕様は品質改善、製品追加のため予告なしに変更することがあります。

保証書

◇◇◇ 保 証 書 ◇◇◇

この製品は、厳重なる品質管理及び検査を経てお届けしたものです。
お客様の正常なご使用状態で製造上の不備により故障した場合には、本保証書記載内容によりお買い上げの販売店が受付け致します。
※ 修理はお買い上げの販売店に必ず本保証書を提示の上、ご依頼下さい。
※ 本保証書は再発行致しませんので、大切に保管して下さい。

フランスベッド株式会社

〒196-0022　東京都昭島市中神町1148番地5　TEL 042(543)3111(代表)

型　　式	前腕型クラッチR・KMINA（アルクミナ）
保証期間	お買い上げ日　　年　　月　　日から1年間
お 客 様	ご住所 〒
	ご氏名　　様　　電話番号

販 売 店	修理の記録

◇◇◇ 保 証 規 定 ◇◇◇

1．保証期間内に正常なる使用状態において製造上の不備により故障した場合には、無償修理致します。お買い上げ日及び販売店名は、納品書又は領収書等で確認させて頂きますので、保証書とともに紛失しないよう保管願います。

2．次のような場合には、保証期間内でも有償修理になります。
（イ）使用上の誤まり、不当な修理や改造による故障及び損傷。
（ロ）お買い上げ後の転倒、落下等による故障及び損傷。
（ハ）火災、地震、風水害、落雷やその他の天災地変、公害，ガス害、塩害等による故障及び損傷。
（ニ）本保証書のご提示がない場合。
（ホ）本保証書にお買い上げ日、お客様名、販売店名の記入が無く、納品書又は領収書等にて必要事項の確認ができなかった場合。
（ヘ）保証書の記載事項の字句を書き替えられた場合。
（ト）離島や離島に準ずる遠隔地については、弊社規定に沿い訪問に要する実費を申し受けることがあります。

3．本保証書は、日本国内においてのみ有効です。This warranty is valid only in Japan.

4．法的責任：この保証書は、本書に明示した期間、条件のもとにおいて無償修理をお約束するものです。従ってこの保証書によってお客様の法律上の権利を制限するものではありませんので、保証期間経過後の修理についてご不明の場合は、お買い上げの販売店にお問合わせ下さい。

5．保証の対象：本体及び付属品。但し、消耗部品、縫製部品、別売部品は除く。

6．免責：本製品の故障の放置又はその使用によって生じた、直接、間接の損害についての保証は、一切その責を負いませんので、予めご了承下さい。

輸入販売元

フランスベッド株式会社

〒196-0022 東京都昭島市中神町1148番地5

製造元

インプルービング・モビリティ・デベロップメント有限会社（スペイン国）