安全のために

以下の事項を守らないと怪我をしたり、製品の破損、
家財の損傷の原因になることがあります。

**椅子に乗ったり、踏み台に
しないで下さい。**

転倒・落下によりけがの原因となります。

禁止

**回転、スライドの操作は
ゆっくり行ってください。**

急激な負荷は、レバーや回転部分の
破損や緩みの原因となります。

注意

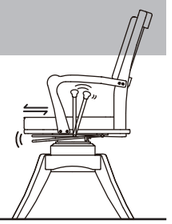

**立ち座りの際は、しっかりロックが
掛かっているか
確認を行って下さい。**

ロックが掛かってない状態で、立ち座りの
動作を行うと座面や肘掛け部分が動きま
すので、転倒の原因となり非常に危険です。

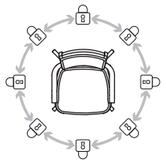

**組み立てはこの説明書の
組み立て手順に従って、
正しく組み立ててください。**

すべてのネジ、締め付け金具等が
しまっているか確認してください。
緩んでいるとゆがみによる転倒など、
けが及び破損の原因となることがあります。

使用上の注意

下記の事項を必ずお守りください。守らないで破損・事故を起こしたり、
ケガを負った場合、当社は一切の責任を負いかねます。

室内用家具　用途以外の目的には使用しないでください。

●火気や暖房器具のそばでは使用しないでください。火災や、やけど、製品の変形のおそれがあります。
●思わぬ事故や破損、ケガの原因となりますので、以下のことにご注意ください。
・必ず水平で安定した場所に設置してください。
・お子さまがいたずらしないようご注意ください。
・乗る、ゆするなどの無理な力をかけないでください。
・移動する際は、のせてあるものをすべておろしてください。
・フローリングの床など傷つきやすい床面での使用は、床のキズ、へこみなどの原因となりますので
十分ご注意ください。
・必ず耐荷重以内でご使用ください。
・一点に集中的に荷重がかからないように、できるだけ均一に置いてください。
●腐食やカビ・変形・変色の原因となりますので、以下のことにご注意ください。
・直射日光の当たる場所や、高温多湿になる場所に長時間置かないでください。
・濡れたものや熱いものを置かないでください。
・シール、テープなどを貼らないでください。
●接着剤に含まれる有機溶剤（ホルムアルデヒド）が残っていることがあります。においが気になる時は、
換気をよくしてご使用ください。
●使用しているうちにネジにゆるみが発生し、ぐらつくことがありますので定期的に締め直してください。
●天災などの不可抗力や、不当な修理・改造による事故・破損に対する保証は致しかねます。
●製品および梱包材を廃棄される際は、お住まいの自治体の取り決めに基づいた処理をお願いします。

お手入れの仕方

永くお使いいただくために下記の事項をお守りください

●汚れを落とす際は、薄めた住居家具用合成洗剤で拭いたあと、固くしぼった布などで洗剤分を拭き取ってください。
●アルコール、ベンジン、漂白剤（次亜塩素酸）、みがき粉などは使用しないでください。

■サービス・保証について　保証期間（ご購入の日より）※一般使用状態での目安です。

PL 保険 (生産物賠償責任保険) 付

この製品の保証期間は通常の状態で使用された場合、ご購入から
1 年間と致します。保証期間内で の故障、破損に関しましては無
償にて修理、交換または代替え品への交換を 保証させて頂きます。

スマイルケア
みんなで創る福祉家具のブランド

Produce by
株式会社 オフィス・ラボ
https://officelabo.co.jp
〒791-1106 愛媛県松山市今在家 4-9-32
TEL.089-958-2483　FAX.089-958-2109

2023 年 9 月

スマイルケア

取扱説明書

回って止まって 前後にスライド！テーブルにピタッ！

ピタットチェア Fit

PT-FT23

NA（ナチュラル）
DK（ダーク）

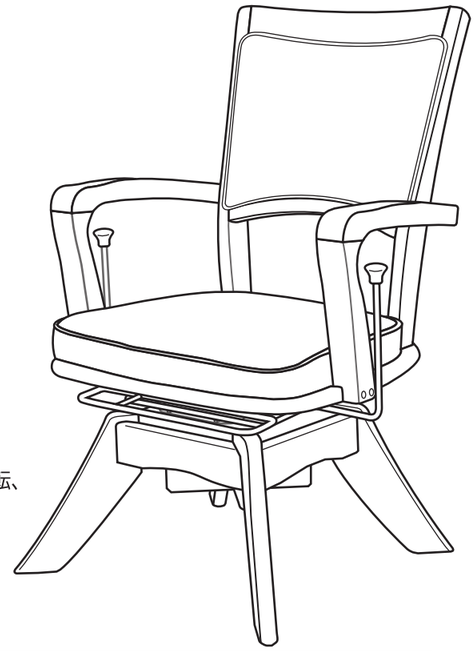

この度は当社の製品をお買い求め頂き誠にありがとうございます。
下記の説明書をよくお読みになりご使用ください。
この説明書はいつでも見られるように大切に保管してください。
また、この商品を第三者に譲渡されるときには
必ずこの説明書を 一緒にお渡しください。

本製品は、軽い力でテーブルにピタッと近付ける様に本体を回転、
スライドさせられる機能を付加した製品です。
高齢者や障害者の方の自立と、介護される方の負担軽減の
お役に立てますことを願って開発いたしました。
末永くご活用下さい。

品　名	ピタットチェア Fit	品　番	PT−FT23
材　質	フレーム部 : 天然木 (ラバーウッド)	付属品	脚裏フェルト
	フレーム表面加工 : アミノアルキド塗装		六角レンチ
	張地 : 合成皮革	耐荷重	80kg
色	NA(ナチュラル)	生産国	日本
	DK(ダーク)		

ご使用になる前に

●製品に破損個所がないか点検してください。割れ、ヒビ等の破損個所が見られた場合すぐに使用を中止してください。
●回転レバーを引きロックを解除し 45 度ごとにロックされるか確認してください。
●スライドレバー (前)、スライドボタン (後) を操作し、ロックを解除し前後 12cm スライドさせ、前後 2 か所で確実に
ロックが掛かることを確認下さい。
●床のキズを防止するため、必要な方は付属の脚裏フエルトをご利用ください。

重要事項

●椅子本来の目的以外で使用せず、正しい方法でご使用下さい。
●立ち座りの際は回転、スライドのロックが確実に掛かっていることを確認の上行ってください。
●使用しているうちにネジに緩みが発生しグラつくことがありますので定期的にネジを締め直して下さい。
●回転、スライドの動作の際は、周りに人がおられないことをご確認の上操作ください。
特に小さなお子様がいらっしゃるご家庭では、操作時に充分ご注意下さい。
●スライド操作をする場合、テーブルと肘掛けのすき間に手を挟まない様、確認しながら慎重にゆっくり操作して下さい。
●椅子に座る時は座シートになるべく深くお座りください。前側や左右に傾いたり足を前に伸ばして座ると
回転やスライドがスムーズに動きにくくなります。
●椅子本体の回転、スライドをさせる場合、必要以上の強い力で動かすと転倒や椅子の破損につながる場合があります
のでお控えください。
●必ず水平で安定した場所に設置してください。

座面の高さを変える場合

●取付けてある部品（スペーサー）の取り付け位置を変える事で、座面の高さを低座面高 39cmか標準座面高 44cmに変更することができます。
●可動部分には指を入れないでください。けがをすることがあります。

■必要工具
六角レンチ 5mm・付属品

⚠ インパクトドライバーは使用しないでください。破損の可能性があります。

❶ テーブル等に椅子を逆さまにして置きます。
❷ 脚固定ネジを４本、付属の六角レンチで外して下さい。
❸ 下図を参考にスペーサーの位置を決めて取付けて下さい。
❹ 脚固定ネジを４本、付属の六角レンチでしっかりと締めて下さい。

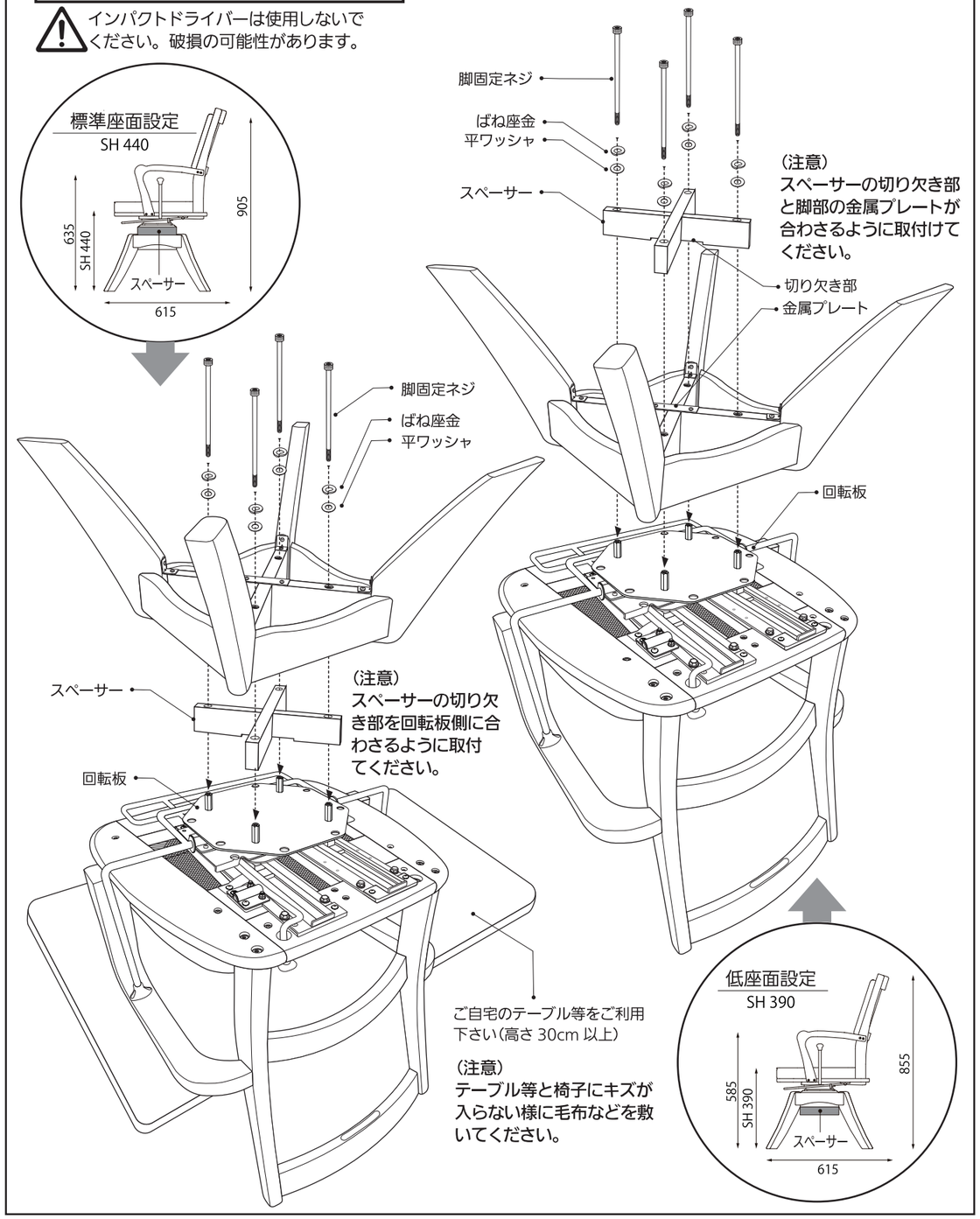

回転ロック機能

ピタットチェア Fit は 45°自動ロック機能付きの回転椅子です。

1 左右の肘掛けの下にある回転レバーを後ろに引くことでロックが解除し回転が可能になります。
2 回転を始めたところで手を離して下さい。45度回転したところで自動的にロックが掛かります。
3 レバーを引いたままですとロックは掛からずずっと回転し続けます。

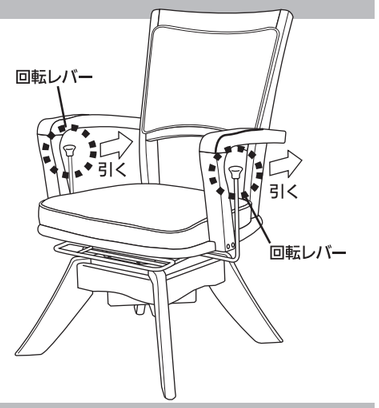

注意！ 立ち座りの際はしっかりロックが掛かっているか確認を行ってください。

座面スライド機能

ピタットチェア Fit は座面が前後にスライドしてテーブルに近付きやすくなります。

椅子に座るご本人様が操作される場合

1 座面前下にあるスライドレバーを手で持ち上げるとロックが解除して座面が前後にスライドできます。
2 12cmスライドして一番前と一番後ろの位置でロックが掛かります。

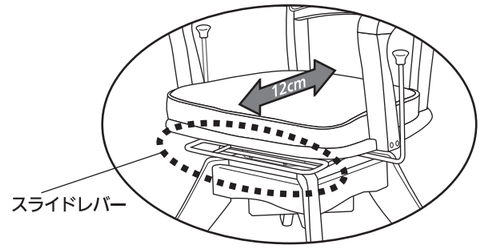

ご家族や介護スタッフが操作される場合

1 座面後ろにある「介助者用スライドボタン」を押すことでロックが解除。
2 その状態で椅子全体を押し引きすることで人が座った状態の椅子でも軽い力で座面をスライドさせることが可能です。

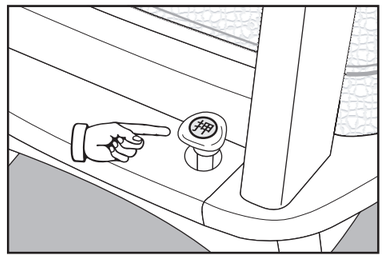

注意！ 立ち座りの際はしっかりロックが掛かっているか確認を行ってください。

オプション
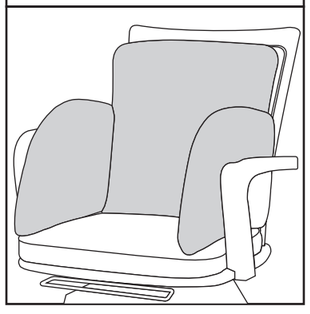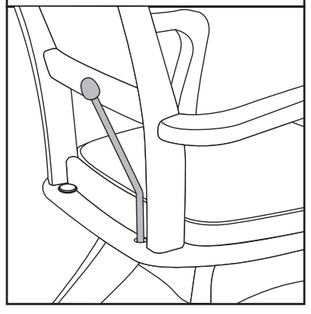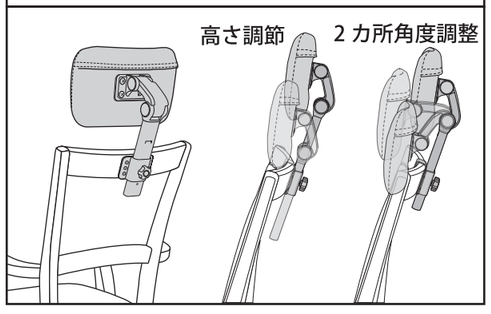
ピタット クッション	介助者レバー	ヘッドレスト
PT- CS	PT- KJL	PT- HDR20