ヤサキ

人にやさしい 福祉用具

おもしくん CKA−J 取扱説明書

※弊社福祉用具「たちあっぷ」、「つながるくん」の取扱説明書と合わせてご覧ください。

■ 仕様

質量：5kg

品 番	CKA−J
機 能	・おもしくんの重さにより、たちあっぷ CKA シリーズの安定性を向上させます。 ・たちあっぷ CKA シリーズに取り付けることができます。 ・たちあっぷ CGA-3 には取り付けできません。

■ 安全上の注意表示について

● 安全に関する表示

⚠ 警告	誤った使用をされた場合、「死亡や重傷につながる可能性がある」内容を警告しています。
⚠ 注意	誤った使用をされた場合、「傷害や財産への障害につながる可能性がある」内容を注意しています。

● 安全に関する図表示

⃠		記号は、してはいけない **「禁止」** の内容です。（左図の場合は改造禁止）
●	❗	記号は、必ずしていただく **「強制」** の内容です。（左図の場合は必ず守る）

■ 部品表

部品がすべて揃っているか確認してください。

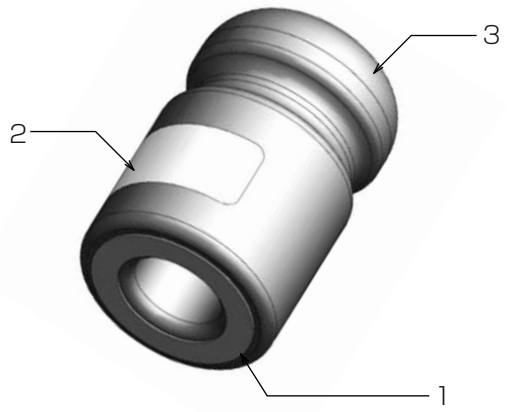

番号	名 称	数 量	材 質	サイズ
1	底 板	1 枚	ゴム	Φ86
2	注意喚起シール	1 枚	―	70×20
3	本 体	1 個	鉄	Φ96×120

■ 組立手順

(1) **おもしくんの取り付け**

「おもしくん」をスタンドに入れます。
両手で持ち上げ、静かにスタンドに差し込んでください。

⚠注意　たちあっぷの高さ調整をする場合	
必ず守る	高さ調整ネジ(M10×35)を取り付けてから「おもしくん」を差し込んでください。

(1)図

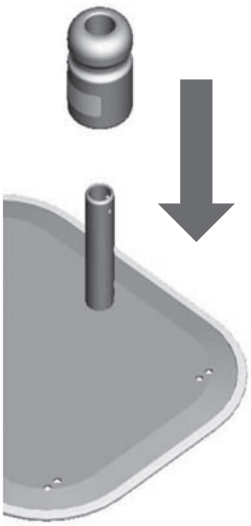

■ 設置上のご注意

⚠ 警告

必ず守る	●重量物のため、取り扱いには十分注意する。 落としてケガをしたり、床等を破損する恐れがあります。

⚠ 注意

必ず守る	●おもしくんを持ち上げる際は必ず両手で持ち、落とさないように注意する。 落としてケガをしたり、床等を破損する恐れがあります。
禁止	●濡れた状態で持ち上げない。 事故やケガの原因になります。

■ 使用上の注意

⚠ 警告

必ず守る	●布団横に設置したたちあっぷに取り付ける場合、頭部等が当たらないようクッション等の保護措置をすること。 ケガをする恐れがあります。
	●たちあっぷを移動させる際はおもしくんを取り外すこと。 たちあっぷのベースが落下し、事故やケガをする恐れがあります。
禁止	●たちあっぷの安定性向上の目的以外で使用しない。 事故やケガをする恐れがあります。
	●濡れた状態で使用しない。 事故やケガをする恐れがあります。濡れた場合は乾いた布で拭き取ってください。

■ お手入れ方法

⑴日常のお手入れ

●水か中性洗剤を含ませた布をかたくしぼって拭いてください。

⚠ 注意

禁止

●シンナー・ベンジンなどは使用しない。
変質する恐れがあります。

●たわしや磨き粉で磨かない。
傷がつく恐れがあります。

●直射日光を避け陰干しする。
金属部が熱くなり火傷の原因になります。

■ 消毒方法

●消毒は納入業者、または消毒施設のある業者へ依頼してください。
●アルコール清拭消毒、逆性石鹸清拭消毒などを推奨します。
●この製品の使用している素材の物質を考慮した消毒方法を選択してください。

⚠ 注意

禁止

●オゾンガス、ホルムアルデヒドガスは使用しない。
変質する恐れがあります。

※製品改良のため、仕様・外観は予告なしに変更することがありますのでご了承ください。

矢崎化工株式会社

■本　　社　〒422-8519　静岡県静岡市駿河区小鹿2-24-1
福祉介護機器部　TEL 054(281)8867　FAX 054(284)0863

■北海道支店　福祉介護機器課
〒072-0007　北海道美唄市東6条北8-2-1
TEL 0126(63)4285　FAX 0126(63)4459

■仙台支店　福祉介護機器課
〒981-1223　宮城県名取市下余田字中荷280
TEL 022(382)2145　FAX 022(382)1099

■関東支店　福祉介護機器課
〒373-0823　群馬県太田市西矢島町88
TEL 0276(38)1511　FAX 0276(38)3522

■東京支店　福祉介護機器課
〒359-0023　埼玉県所沢市東所沢和田1-38-3
TEL 04(2944)7111　FAX 04(2944)7007

■神奈川支店　福祉介護機器課
〒257-0024　神奈川県秦野市名古木3-4
TEL 0463(81)4315　FAX 0463(81)4316

■静岡支店　福祉介護機器課
〒422-8519　静岡県静岡市駿河区小鹿2-24-1
TEL 054(286)1101　FAX 054(286)3988

■名古屋支店　福祉介護機器課
〒484-0963　愛知県犬山市字鶴池48-2
TEL 0568(67)0111　FAX 0568(67)7219

■大阪支店　福祉介護機器課
〒569-8551　大阪府高槻市大塚町5-1-1
TEL 072(672)8440　FAX 072(673)8822

■広島支店　福祉介護機器課
〒738-0042　広島県廿日市市地御前1-7-17
TEL 0829(36)1111　FAX 0829(36)3890

■高松支店　福祉介護機器課
〒761-8058　香川県高松市勅使町227
TEL 087(866)6411　FAX 087(867)1916

■九州支店　福祉介護機器課
〒820-0702　福岡県飯塚市平塚481-1
TEL 0948(72)0310　FAX 0948(72)4026

介護支援ページ
kaigo-web
http://www.kaigo-web.info/

10111012
DW-135-01